Ficha técnica

airslot 30

Aireador para entrada de aire exterior instalado en posición horizontal en carpintería de madera, aluminio o PVC, o bien en caja de persiana.

Dispone de una rejilla interior regulable de diseño minimalista que permite el cierre total del aireador y la regulación del caudal de 0 a 10 l/s y además está equipada con filtro antipartículas. La altura de la rejilla es de 30 mm y la entrada de aire superior permite una apariencia lisa. Compuesto por un cuerpo de 50 mm de profundidad, 19 mm de altura y 600 mm de longitud con material fonoabsorbente interior.

El aireador se puede suministrar con un remate exterior de aluminio para colocar el aireador en el marco de la carpintería.

La rejilla interior y el perfil de remate exterior se suministran en cualquier color RAL, anodizado o acabado especial.

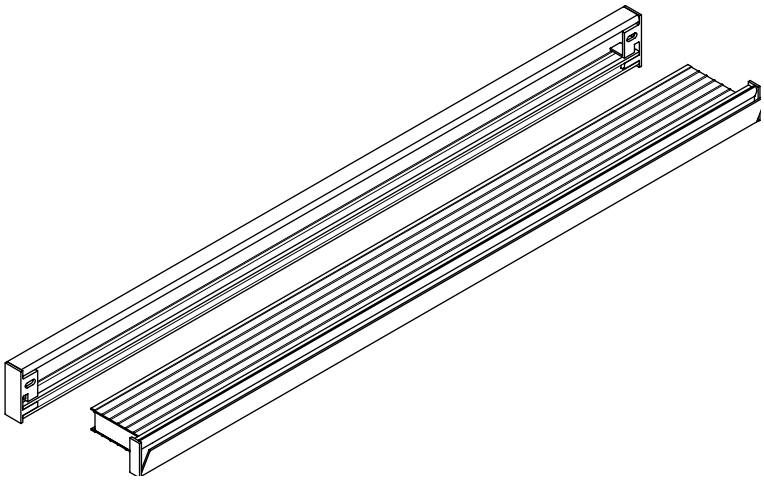

Descripción

Dimensiones	Remate exterior: 624 x 16 x 45 mm Aireador: 600 x 50 x 19 mm Tapa interior: 624 x 10 x 30 mm
Hueco de instalación	Anchura: 600 mm / Altura: 20 mm Posición > 1800 mm desde el suelo instalado
Material	Aireador: PVC Tapa interor y remate exterior: Aluminio extruido
Color	Colores RAL Otros acabados especiales

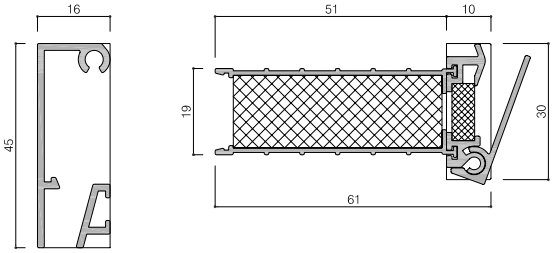

Características Aerodinámicas

Posibilidad de regulación manual en dos posiciones

	Posición cerrado	Posición abierto
Valor K	0,7	2,2
Caudal nominal 20 Pa	3 l/s	10 l/s
Superficie geométrica	-	40 cm²

Caudal medido con 20 Pa según UNE-EN 13141-1:2004

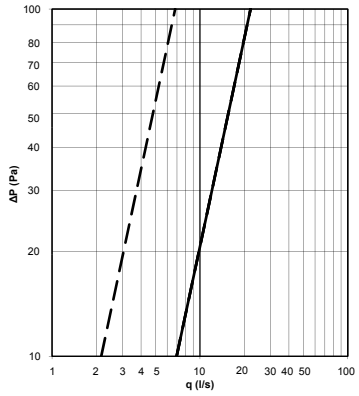

Aislamiento Acústico

	Posición cerrado	Posición abierto
Dn,e,w (dB)	42	36
Dn,e,Atr (dBA)	40	34

Dn,e,w
Aislamiento acústico (UNE-EN 20140-10:1994, UNE-EN ISO 717-1:1996)

Dn,e,Atr
Diferencia de niveles normalizada, ponderada A, para ruido exterior dominante de automóviles o de aeronaves. Valor requerido por el CTE DB-HR.

$D_{n,e,w}$ (C; C_{tr}) 36 (-1; -2) dB

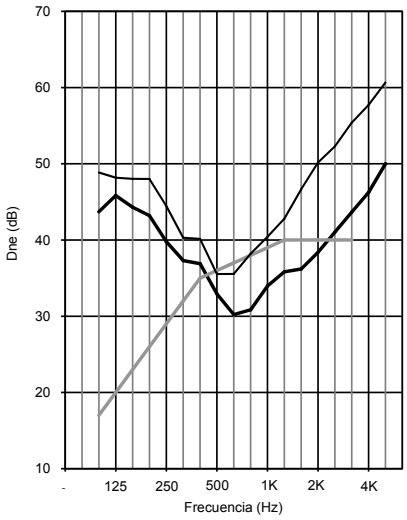

Estanquidad al Agua

Estanquidad sin regulador de caudal	100 Pa

Estanquidad al agua según UNE-EN 13141-1

Filtro antisuciedad

Filtro	20 PPI
Filtro opcional	F5 (Reducción del caudal en un 30%)

Planos

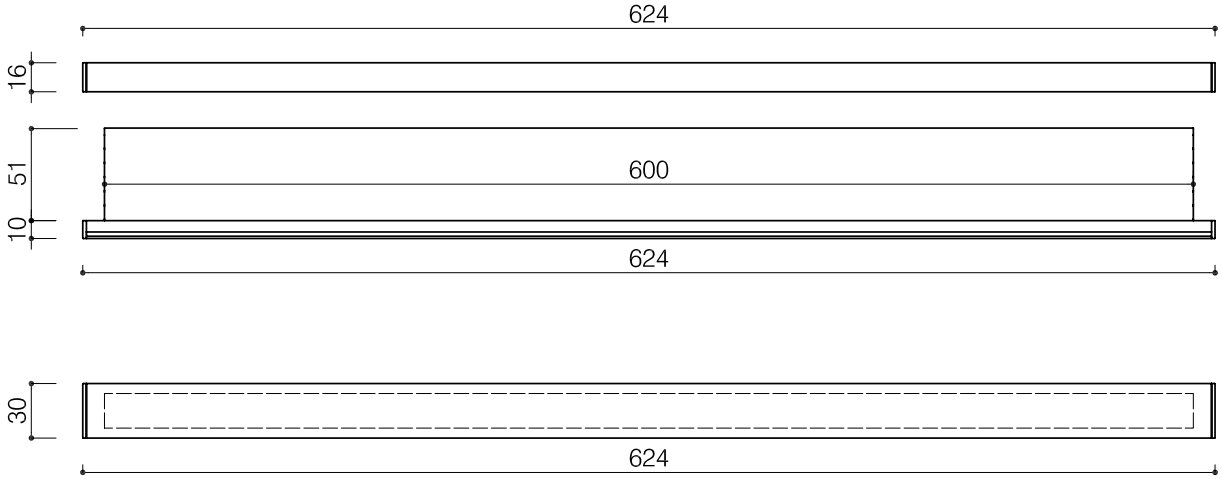

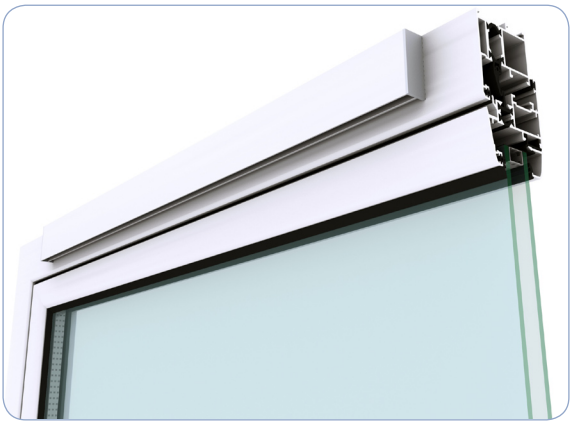

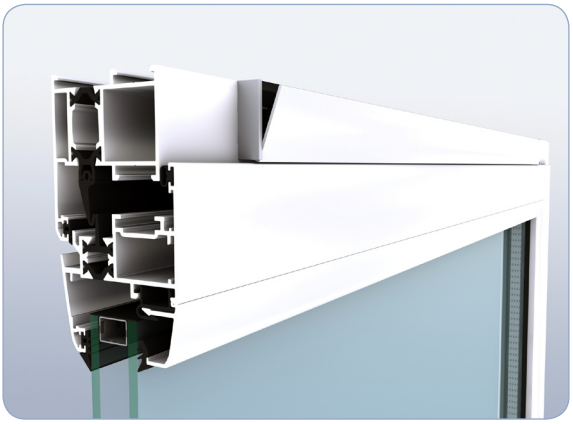

Código

AST 06 22 CA

Longitud:	Modelo:	Accesorio opcional:
06 600 mm	22 airslot 22 30 airslot 30 45 airslot 45	CA Remate exterior

Aplicaciones

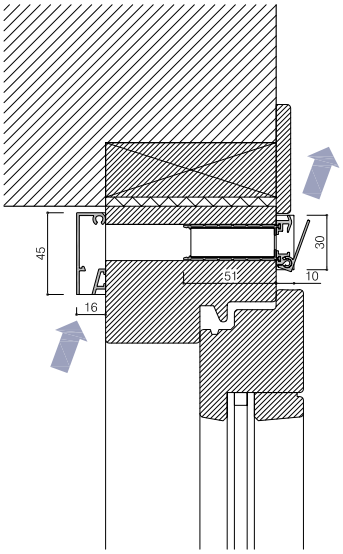

Instalación en carpintería de madera

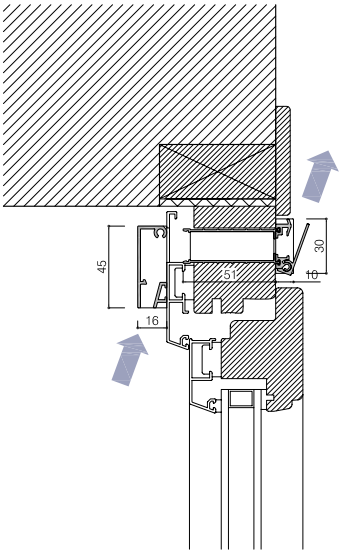

Instalación en carpintería mixta aluminio-madera

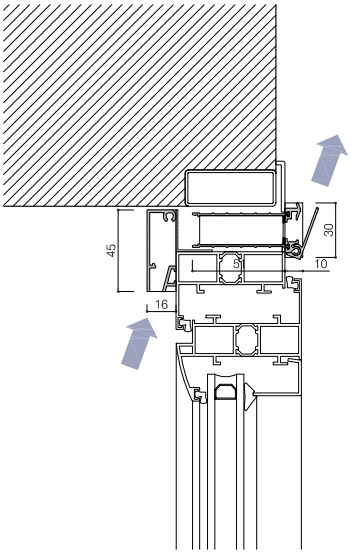

Instalación en carpintería de aluminio

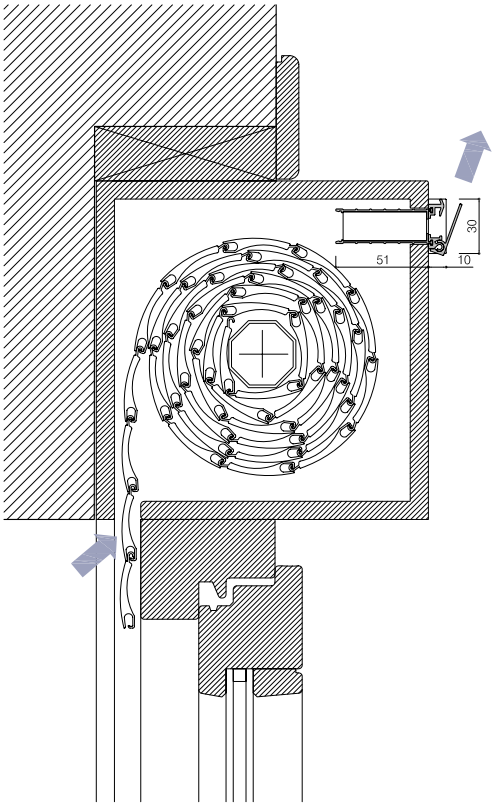

Instalación en caja de persiana

© DINAMIKO IMPORT, S.L 2016 - F339303

Documento no contractual. Los datos y valores se dan como indicación. *Dinamiko import, s.l.* se reserva el derecho de modificar las especificaciones técnicas sin alterar el correcto funcionamiento del elemento.